2022

COMMENCAL META SX ORIGIN HERITAGE GREEN

SPECS

CADRE
2022 Meta SX, 160 mm travel

29"-27.5", Alloy 6066, triple butted tubes, T4, T6. Enduro bearings

AMORTISSEUR
ROCKSHOX Deluxe Select

230 x 62.5 mm, rebound, threshold adjustment, 2 tokens

FOURCHE
ROCKSHOX Domain R, 170 mm travel

29", Motion Control damper, Debonair, rebound, Boost (15 x 110 mm), 42 mm offset, 1 Token

JEU DE DIRECTION
ACROS ZS44/ZS56

Alloy cups, sealed bearings

POTENCE
RIDE ALPHA Freeride 40

40 mm extension, 31,8 mm

CINTRE
RIDE ALPHA R20 760 on S - RIDE ALPHA R27 780 on M / L - RIDE ALPHA R27 800 on XL

31.8 mm, 760 mm width, 20 mm rise, Alloy 6061 on S - 31.8 mm, 780 mm width, 27 mm rise, Alloy 6061 on M / L - 31.8 mm, 800 mm width, 27 mm rise, Alloy 6061 on XL

GRIPS
RIDE ALPHA DH

Ultra-soft compound, single clamp, black

FREINS
SRAM Guide T, 4 pistons, MatchMaker compatible

Rotors: SRAM G2 CleanSweep 200 mm, 6-bolt

SHIFTERS
SRAM SX Eagle

12s

GUIDE CHAINE
-

DERAILLEUR
SRAM SX Eagle

12s

BOITIER DE PEDALIER
SRAM DUB

Pressfit

PEDALIER
SRAM X1 1000 Eagle, 170 mm crank arms, DUB, Boost

Chainring: SRAM X1 1000 Eagle, 32t, Narrow-Wide

CHAINE
SRAM NX Eagle

12s

CASSETTE
SRAM PG-1210

12s, 11-50t

JANTES
Rear: E13 LG1 DH Base 27.5" - Front: E13 LG1 DH Base 29"

Rear: 27.5", 32h, 30 mm inner width - Front: 29", 32h, 30 mm inner width

MOYEUX
Rear: FORMULA DCL-348A - Front: FORMULA DC-711

Rear: 32h, sealed bearings - Front: 32h, sealed bearings

RAYONS
SAPIM Leader

J-Bend 2.0 mm, stainless, with Nylok, black

PNEUS
Rear: MAXXIS DHR II - Front: MAXXIS Assegai

Rear: 27.5" x 2.4", WT, 3C MaxxTerra, EXO+, Tubeless Ready - Front: 29" x 2.5", WT, 3C MaxxTerra, EXO, Tubeless Ready

TIGE DE SELLE
RIDE ALPHA

34,9 mm, 400 mm on S/M, 450 mm on L/X

SELLE
SDG Bel Air V3

Steel Rails

POIDS
15,7 kg

Average weight for S size, without pedals. Weight may differ slightly due to manufacturing tolerances.

PEDALES
No

COULEUR
Heritage Green

Shiny Finish

ACCESSOIRES
Down tube protector, chainstay protector, seatstay protector

- Vidéos

TECH

TYPE DE VELO
ENDURO 27"/29"

CADRE
AL-6066

POIDS DU CADRE
3,9 kg

DEBATTEMENT ARRIERE
160 mm

ENTRE-AXE / COURSE
230 x 62,5 mm

COMPATIBLE PIGGY BACK
Yes

BUSELURES AMORTISSEUR
20 x 10 mm

HAUTEUR DE FOURCHE RECOMMANDEE / MAX
586 mm / 596 mm

DOUILLE DE DIRECTION
TAPERED 1-1/8" / 1-1/2"

JEU DE DIRECTION
ZS44 / ZS56

LARGEUR MAXIMALE PNEUS (ETRTO)
68-584

STANDARD FREIN A DISQUE
POSTMOUNT 200 mm

DIAMETRE MAX DISQUE DE FREIN AR
220 mm

DIAMETRE TIGE DE SELLE / COLLIER DE SELLE
34,9 mm / 38,5 mm

BOITIER DE PEDALIER
BB92

ISCG
ISCG 05

DERAILLEUR AVANT
No

AXE DE ROUE ARRIERE
12 x 148 mm

- Géometrie
- Tailles

Contact System

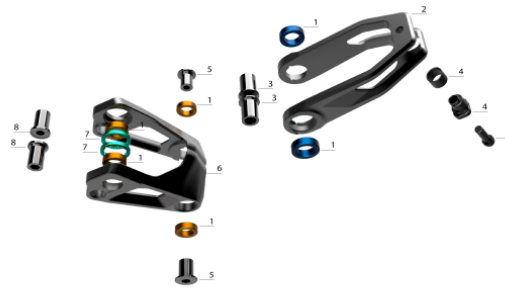

Index	Ref	Nom		Photo
1	W21EB3802	ROULEMENT ENDURO BEARINGS 3802 LLU MAX	15 x 24 x 7	
2	W22MTXCLEVIS	CLEVIS META SX ET TR 29.3		
3	W21METAAXLERKCL	AXES BASCULEUR / CLEVIS META 29.2	12 N.m	
4	W21MPWTRAXLESHCL	KIT COMPLET FLIP CHIP AMORTISSEUR / CLEVIS META & META POWER	9 N.m	
4 a	W22MTXINSSHCL	INSERT CUSTOM AMORTISSEUR META SX, TR & POWER		
4 b	W22MTXFLIPCHIP	FLIP CHIP META SX, TR & POWER		
4 c	W22MTXAXLESHCL	AXE AMORTISSEUR / CLEVIS META SX, TR & POWER	9 N.m	
5	W21METAAXLERKFT	AXES BASCULEUR / TRIANGLE AVANT META 2021-2023	12 N.m	
6	W22MTXROCKER	BASCULEUR META SX		
7	W21METALOCKRING	ECROU BLOQUE ROULEMENT META 2021-2022	5 N.m	
8	W21METAAXLERKSS	AXES BASCULEUR / HAUBANS META 2021-2023	12 N.m	
BEARING KIT	W21EBMETA	ROULEMENTS ENDURO BEARINGS META	2 x 6804 / 8 x 3802	

Chainstays / Seatstays

Index	Ref	Nom		Photo
1	W21EB3802	ROULEMENT ENDURO BEARINGS 3802 LLU MAX	15 x 24 x 7	
10	W21METAAXLECSSS	AXES BASES / HAUBANS META 29.2	12 N.m	
7	W21METALOCKRING	ECROU BLOQUE ROULEMENT META 2021-2022	5 N.m	
9	W21METAWASHERCSSS	RONDELLES BASES / HAUBANS META 2021-2023		
BEARING KIT	W21EBMETA	ROULEMENTS ENDURO BEARINGS META	2 x 6804 / 8 x 3802	

Dropouts

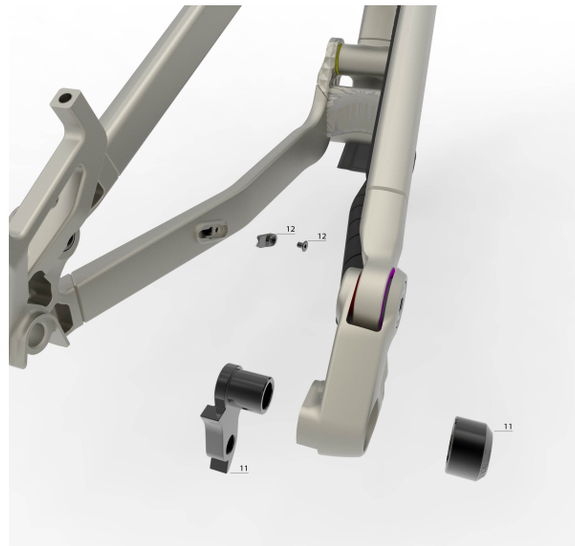

Index	Ref	Nom		Photo
-	W19AXLEWHEELBOOST	AXE DE ROUE ARRIERE - STANDARD MAXLE BOOST	12 N.m	
11	W21METARHR	PATTE DE DERAILLEUR META AM, TR & SX 2021 - 2022	10 N.m	
12	W19CLHCABLEGUIDEB	GUIDE CABLE INFERIEUR CLASH, META, META POWER, FRS, T.E.M.P.O, DHV5	3 N.m	

Downtube

Index	Ref	Nom		Photo
12	W19CLHCABLEGUIDEB	GUIDE CABLE INFERIEUR CLASH, META, META POWER, FRS, T.E.M.P.O, DHV5	3 N.m	
19	W21METAPROTECDT	PROTECTION DE DOWN TUBE META 2021-2023	3 N.m	

TopTube

Index	Ref	Nom		Photo
13	W21METAAXLESHTT	KIT AXE AMORTISSEUR / TUBE SUPERIEUR META 2021-2023	9 N.m	

Main Pivot

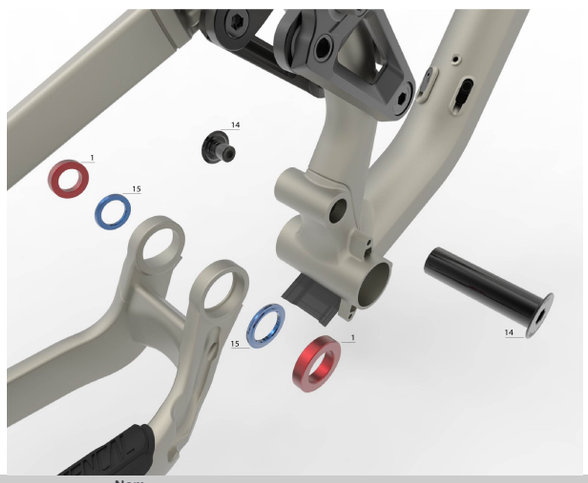

Index	Ref	Nom		Photo
1	W19EB6804	ROULEMENT ENDURO BEARINGS 6804 LLU MAX	20 x 32 x 7	
14	W21METAAXLEMP	KIT AXE PIVOT PRINCIPAL META 2021-2023	35 N.m / Boît : W21METABOLTMP	
15	W21METAWASHERMP	RONDELLES PIVOT PRINCIPAL META 2021-2023		
BEARING KIT	W21EBMETA	ROULEMENTS ENDURO BEARINGS META	2 x 6804 / 8 x 3802	

Seals

Index	Ref	Nom	Photo
16	W18SEAL1H	PROTECTION DE PASSAGE INTERNE CABLERIE - 1 TROU	

16	W18SEAL2H	PROTECTION DE PASSAGE INTERNE CABLERIE - 2 TROUS	
16	W18SEALNOH	PROTECTION DE PASSAGE INTERNE CABLERIE - 0 TROU	
17	W12HOSESEAL	JOINT DE PASSAGE DURITE INTERNE	
18	W19PROTECPICKUP	PROTECTION DE DOWN TUBE POUR TRANSPORT EN PICKUP	

Protectors

Index	Ref	Nom	Photo
20	W19CLHPROTECSS	PROTECTION DE HAUBAN CLASH, META & FRS	
21	W19CLHPROTECCS	PROTECTION DE BASE CLASH, META & FRS	

Dropper Post Routing

Index	Ref	Nom	Photo