2012

MTB SUPER 4.3 2012 (XL)

SPOKE LENGTH

WHEEL	NON DRIVE SIDE / LEFT	DRIVE SIDE / RIGHT
FRONT	255 mm	257 mm
REAR	257 mm	255 mm

General View

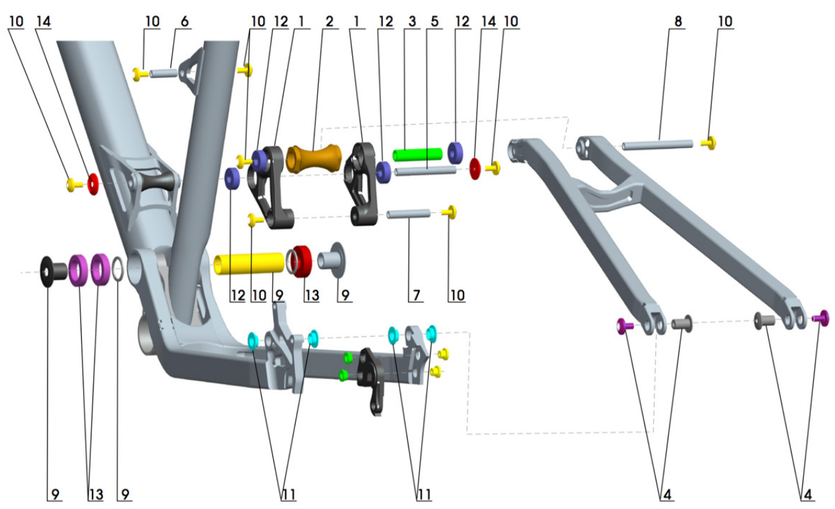

Index	Ref	Nom	Photo
1	W09SUP4ROCKIT	KIT COMPLET BASCULEUR pour SUPER 4 2009-2012	
10	W10SCREWM5X12K	KIT VIS CHC M5 CONTACT SYSTEM	
11	W09201705018K	BAGUES FROTTEMENT BASES / HAUBANS SUPER 4 / PREMIER S	
12	W05RLT6082RS	ROULEMENTS 608-2RS BASCULEUR META V1/V2	
13	W09RLTMNPVTSPR4	ROULEMENTS 61804-2RS / 61904-2RS PIVOT PINCIPAL SUPER 4	
14	W10SPACE22X4K	RONDELLES CONTACT SYSTEM META V2 / SUPER 4	
2	W09SUP4ROCKIT	KIT COMPLET BASCULEUR pour SUPER 4 2009-2012	
3	W09SUP4ROCKIT	KIT COMPLET BASCULEUR pour SUPER 4 2009-2012	
4	W09SUP4AXLEKIT	KIT D'AXES CONTACT-SYSTEM COMPLET pour SUPER 4 2009-2012	
5	W09SUP4AXLEKIT	KIT D'AXES CONTACT-SYSTEM COMPLET pour SUPER 4 2009-2012	
6	W09SUP4AXLEKIT	KIT D'AXES CONTACT-SYSTEM COMPLET pour SUPER 4 2009-2012	
7	W09SUP4AXLEKIT	KIT D'AXES CONTACT-SYSTEM COMPLET pour SUPER 4 2009-2012	
8	W09SUP4AXLEKIT	KIT D'AXES CONTACT-SYSTEM COMPLET pour SUPER 4 2009-2012	
9	W09MNPVTAXLEK	KIT AXE PIVOT PRINCIPAL POUR SUPER 4 2009-2012	

PARTS

Headset

IS42 / 28,6 - IS42 / 30 (Campy)

Bottom Bracket

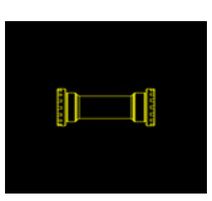

BSA 68mm

Rear hanger

Super 4
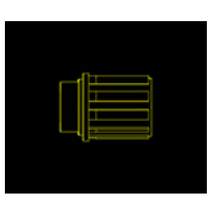
FreeHub Body